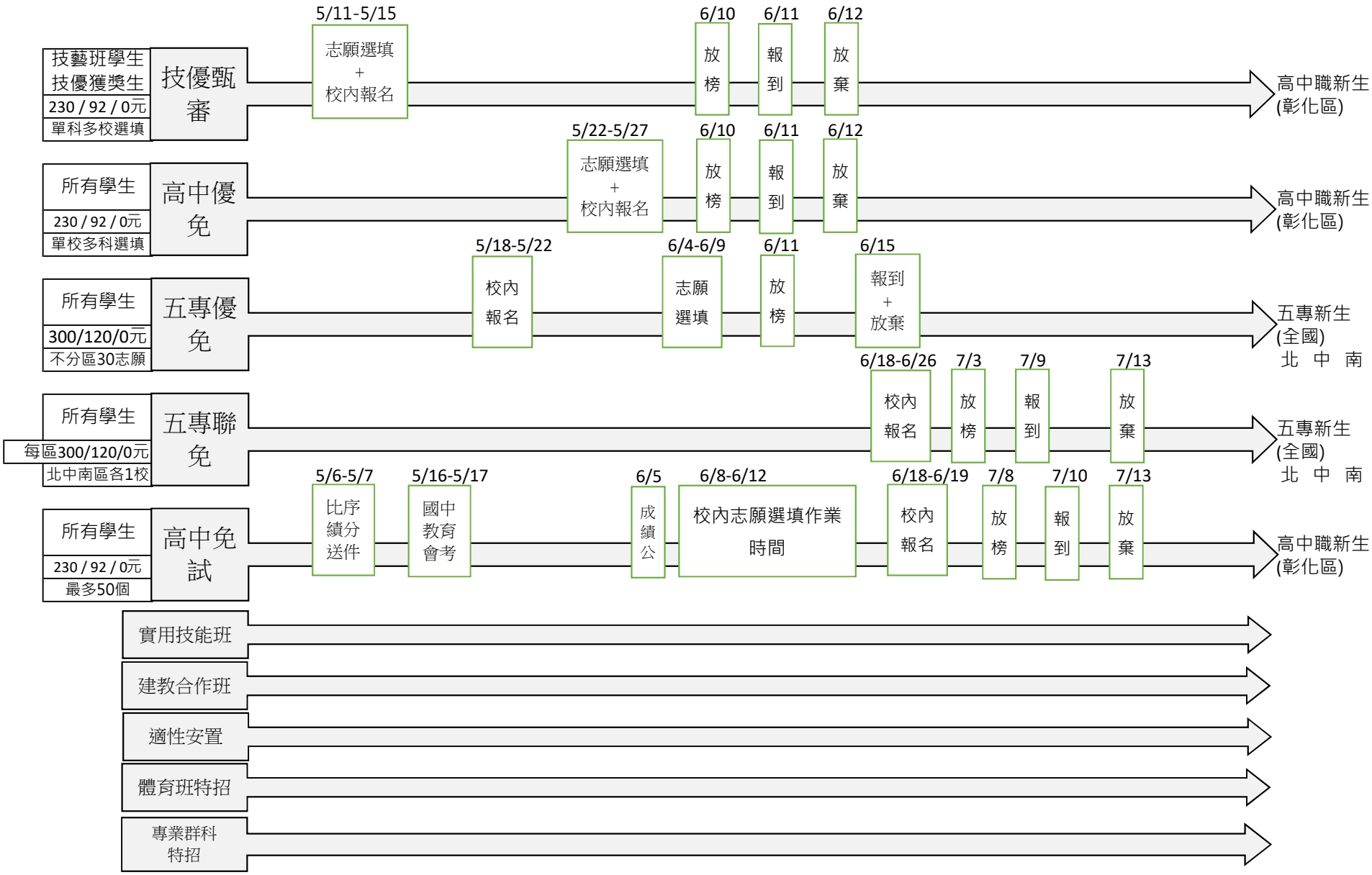
技藝班學生
技優獲獎生
230 / 92 / 0元
單科多校選填
技優甄審
5/11-5/15
志願選填
+
校內報名
6/10
放榜
6/11
報到
6/12
放棄
高中職新生
(彰化區)
所有學生
230 / 92 / 0元
單校多科選填
高中優免
5/22-5/27
志願選填
+
校內報名
6/10
放榜
6/11
報到
6/12
放棄
高中職新生
(彰化區)
所有學生
300/120/0元
不分區30志願
五專優免
5/18-5/22
校內報名
6/4-6/9
志願選填
6/11
放榜
6/15
報到
+
放棄
五專新生
(全國)
北 中 南
所有學生
每區300/120/0元
北中南區各1校
五專聯免
6/18-6/26
校內報名
7/3
放榜
7/9
報到
7/13
放棄
五專新生
(全國)
北 中 南
所有學生
230 / 92 / 0元
最多50個
高中免試
5/6-5/7
比序績分送件
5/16-5/17
國中教育會考
6/5
成績公
6/8-6/12
校內志願選填作業時間
6/18-6/19
校內報名
7/8
放榜
7/10
報到
7/13
放棄
高中職新生
(彰化區)
實用技能班
建教合作班
適性安置
體育班特招
專業群科
特招